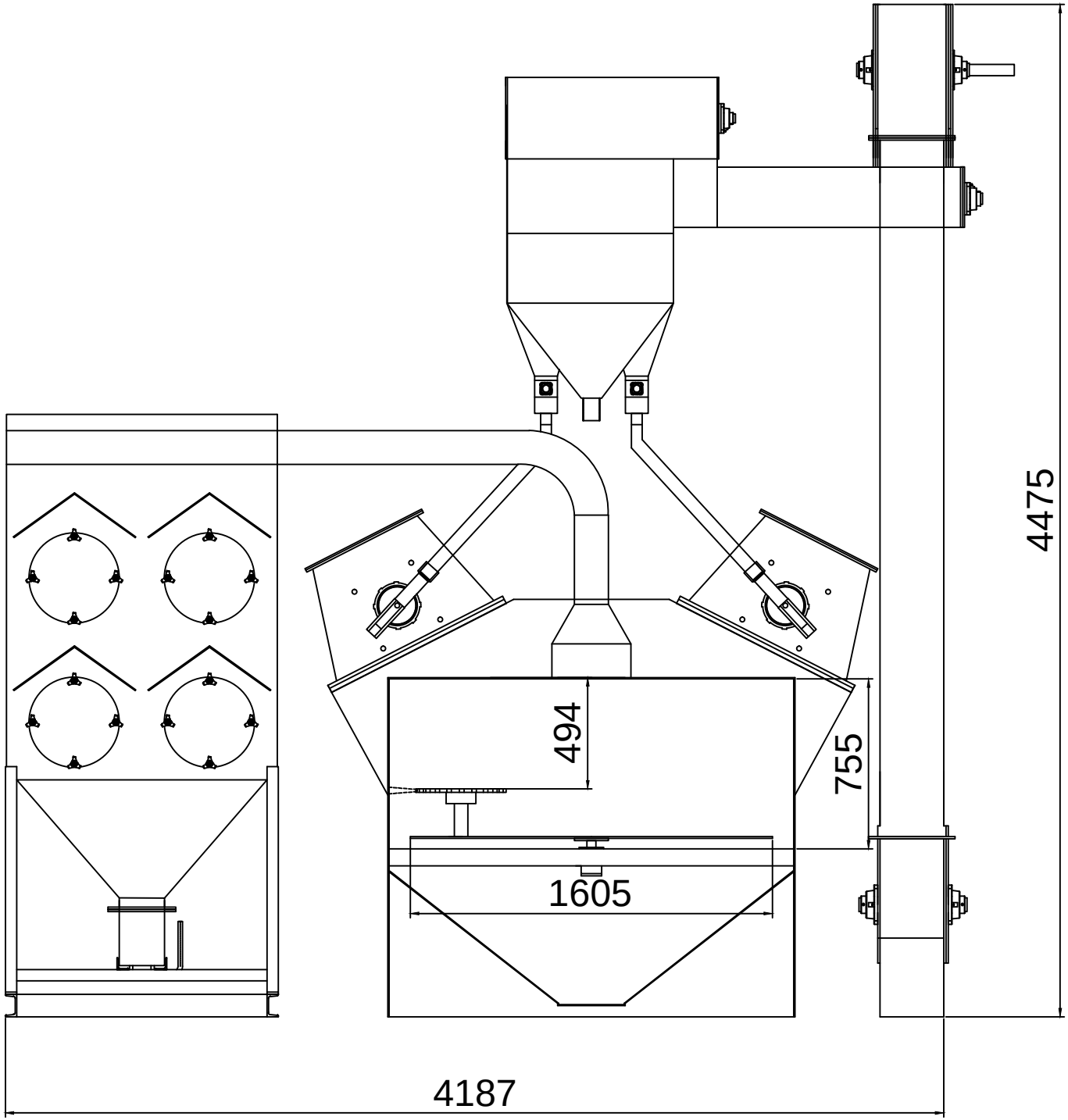
4475
494
755
1605
4187