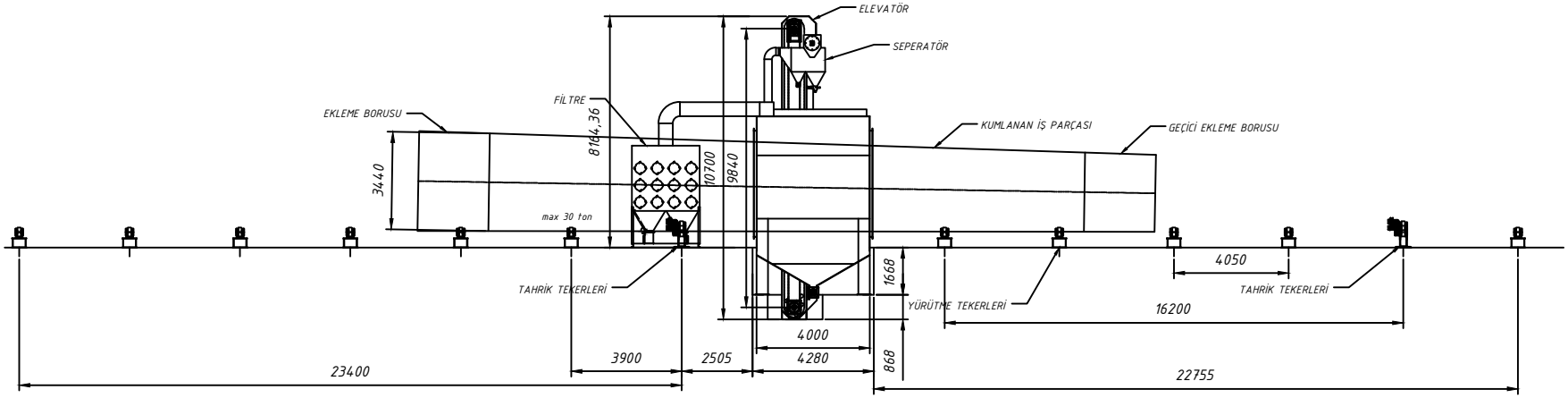RÜZGAR TÜRBİNİ GÖVDE KUMLAMA MAKİNASI
ÖNDEN GÖRÜNÜŞ